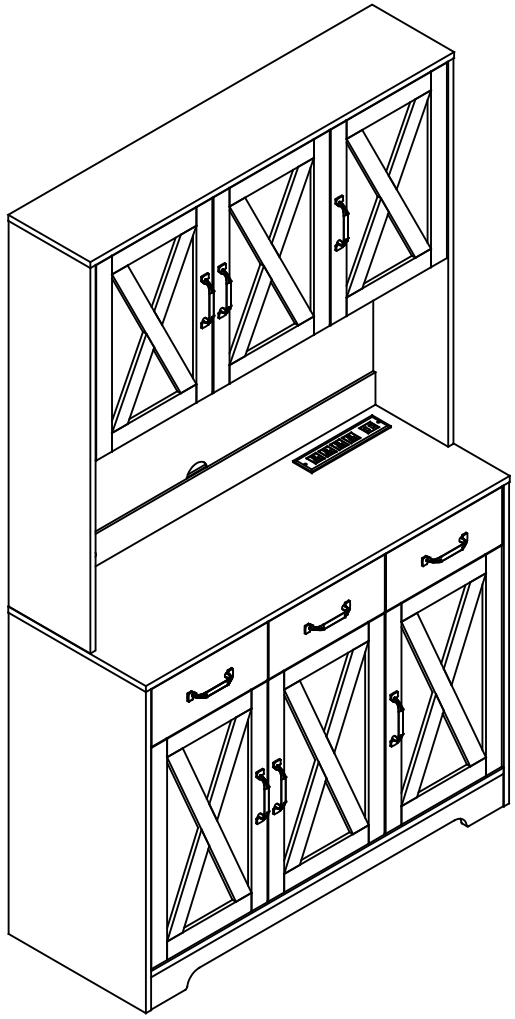

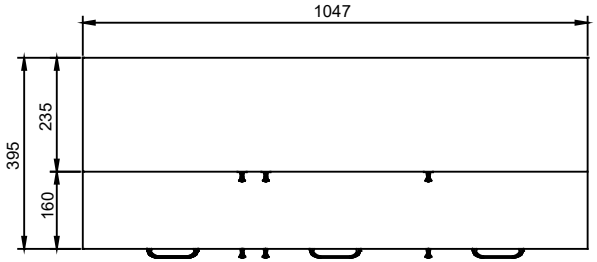

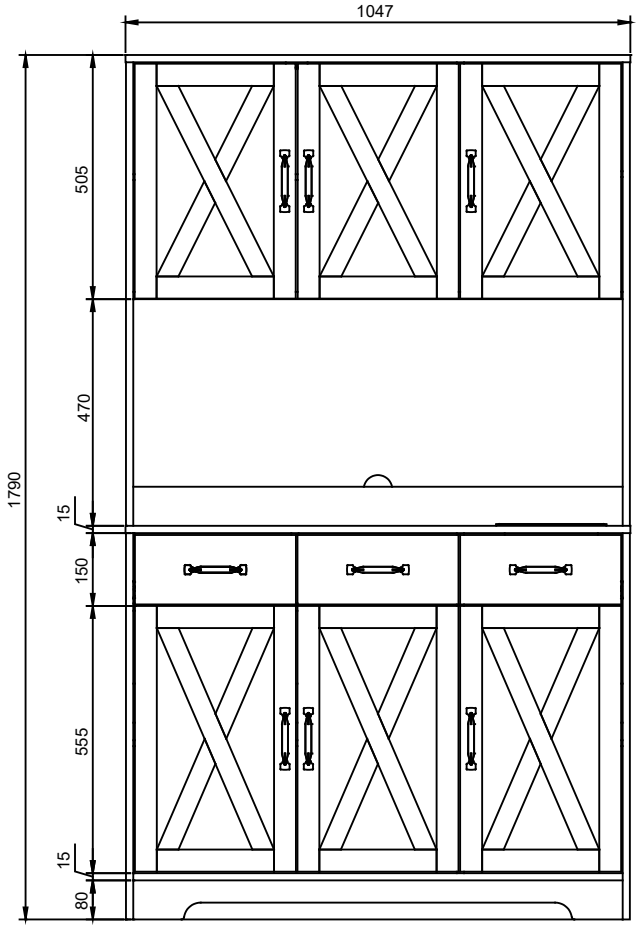

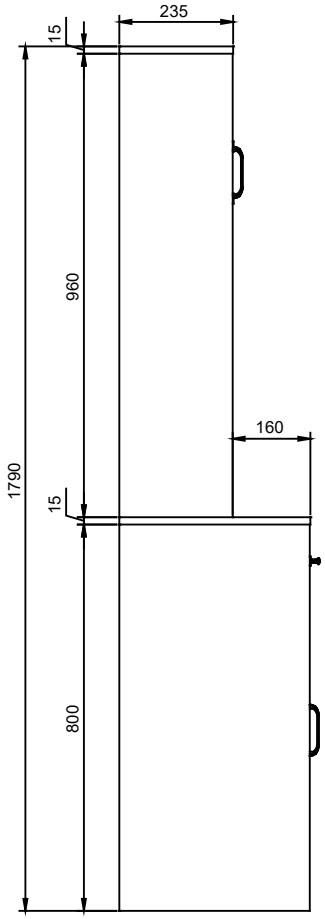

瑞鸿	产品名称	配件编号	配件名称	每套数量	客　户	起始日期	比　例	绘　图	复　核	批　准	图　号
	SC018		总图								1 / 1